Robert Bosch Power Tools GmbH
70538 Stuttgart • GERMANY

www.bosch-professional.com

EXPERT

EXAL18V2-320

AMP Share

Powered by BOSCH

უსაფრთხოების ტექნიკის მითითებები

წაიკითხეთ ყველა მითითება და უსაფრთხოების ტექნიკის ინსტრუქცია. უსაფრთხოების ტექნიკის მითითებების და ინსტრუქციების არ გათვალისწინებამ შეიძლება გამოიწვიოს ელექტროშოკი, ხანძარი და/ან სერიოზული დაზიანება.

საიმედოდ შეინახეთ ეს ინსტრუქციები.

დასამუხტი მოწყობილობა გამოიყენეთ მხოლოდ იმ შემთხვევაში, თუ შეგიძლიათ ბოლომდე შეაფასოთ ყველა ფუნქციის გამართული მუშაობა და გამოიყენოთ ისინი რაიმე შეზღუდვის გარეშე ან თუ მიიღეთ შესაბამისი ინსტრუქციები.

- **ეს დასამუხტი მოწყობილობა არ არის განკუთვნილი გამოსაყენებლად ბავშვებისთვის ან შეზღუდული ფიზიკური, სენსორული ან გონებრივი შესაძლებლობების ან გამოცდილების და ცოდნის ნაკლებობის მქონე პირთათვის.8 წლის და უფროსი ასაკის ბავშვებს და შეზღუდული ფიზიკური, სენსორული ან გონებრივი შესაძლებლობების მქონე პირებს შეუძლიათ ისარგებლონ ამ მოწყობილობით მხოლოდ მათ უსაფრთხოებაზე პასუხისმგებელი პირის მეთვალყურეობის ქვეშ ან თუ მათ გაიარეს ინსტრუქტაჟი დასამუხტი მოწყობილობის უსაფრთხო გამოყენების შესახებ და ესმით, თუ რა საფრთხეს შეიცავს ის.** წინააღმდეგ შემთხვევაში არსებობს არასწორი გამოყენების და დაზიანების საშიშროება.
- **გამოყენების, გაწმენდისა და ტექნიკური მომსახურების დროს უზრუნველყავით ბავშვების მეთვალყურეობა.** ამით თქვენ აღკვეთთ ბავშვების დაუშვებელ თამაშს დასამუხტ მოწყობილობასთან.
- **დამუხტეთ მხოლოდ Bosch ლითიუმ-იონური აკუმულატორები ან AMPShare პარტნიორი აკუმულატორები ტევადობით 1,3 ა/სთ. აკუმულატორის ძაბვა უნდა შეესაბამებოდეს დასამუხტი მოწყობილობის დასამუხტ ძაბვას. ნუ დამუხტავთ არადამუხტვად აკუმულატორებს.** წინააღმდეგ შემთხვევაში არსებობს ხანძრის და აფეთქების საშიშროება.

გამოიყენეთ დასამუხტი მოწყობილობა მხოლოდ შენობაში და დაიცავით სინესტისგან. წყლის შეღწევა დასამუხტ მოწყობილობაში ზრდის ელექტროშოკის რისკს.

- **დაიცავით დასამუხტი მოწყობილობა სისუფთავეში.** დაბინძურების გამო არსებობს ელექტროშოკის საშიშროება.
- **ყოველი მუშაობის დაწყებამდე შეამოწმეთ დასამუხტი მოწყობილობა, ქსელის კაბელი და შტეფსელი. დაზიანების აღმოჩენის შემთხვევაში არ გამოიყენოთ დასამუხტი მოწყობილობა. არ გახსნათ დასამუხტი მოწყობილობა დამოუკიდებლად, ანდეთ მისი შეკეთება მხოლოდ Bosch ან ავტორიზებულ სახელოსნოებს, რომლებიც იყენებენ მხოლოდ ორიგინალურ სათადარიგო ნაწილებს.** დაზიანებული დასამუხტი მოწყობილობები, ქსელური კაბელი და შტეფსელი ზრდიან ელექტროშოკის რისკს.
- **არ გამოიყენოთ დასამუხტი მოწყობილობა ადვილად აალებად ზედაპირებზე (მაგალითად, ქაღალდზე, ტექსტილზე და ა.შ.) ან ადვილად აალებად გარემოში.** დამუხტვის დროს არსებობს აალების საშიშროება დასამუხტი მოწყობილობის გახურების გამო.
- **არ ჩახერგოთ დასამუხტი მოწყობილობის სავენტილაციო ხვრელები.** წინააღმდეგ შემთხვევაში დასამუხტი მოწყობილობა შეიძლება გადახურდეს და შეწყვიტოს სათანადოდ მუშაობა.
- **დამუხტეთ მხოლოდ მწარმოებლის მიერ მითითებული დასამუხტი მოწყობილობით.** დასამუხტმა მოწყობილობამ, რომელიც შესაფერისია ერთი ტიპის აკუმულატორისთვის, შეიძლება შექმნას ხანძრის საფრთხე სხვა აკუმულატორთან გამოყენებისას.
- **აკუმულატორის დაზიანების და არასწორი გამოყენების შემთხვევაში, მისგან შეიძლება გამოდიოდეს ორთქლი.** უზრუნველყავით სუფთა ჰაერის მიწოდება და მიმართეთ ექიმს, თუ თავს ცუდად გრძნობთ.აკუმულატორიდან გამოსულმა ორთქლმა შეიძლება გააღიზიანოს სასუნთქი გზები.
- **არასათანადო პირობებში შესაძლებელია სითხის დაღვრა აკუმულატორიდან; მოერიდეთ კონტაქტს. შემთხვევითი კონტაქტისას, ჩამოიბანეთ წყლით. თუ სითხე თვალში მოგხვდათ, მიმართეთ სამედიცინო დახმარებას.** აკუმულატორიდან დაღვრილმა სითხემ შეიძლება გამოიწვიოს გაღიზიანება ან დამწვრობა.

ამ დასამუხტ მოწყობილობას აქვს დამიწების გამომყვანი მხოლოდ ფუნქციონალური მიზნებისთვის.

პროდუქტის და მომსახურების აღწერა

გამოყენება დანიშნულებისამებრ

დასამუხტი მოწყობილობა განკუთვნილია Bosch და AMPShare პარტნიორი კომპანიების ლითიუმ-იონიანი აკუმულატორების დამუხტვისთვის.

გამოსახული კომპონენტები

წარმოდგენილი შემადგენელი ნაწილების ნუმერაცია შეესაბამება ილუსტრაციებზე გამოსახულ დასამუხტ ხელსაწყოს.

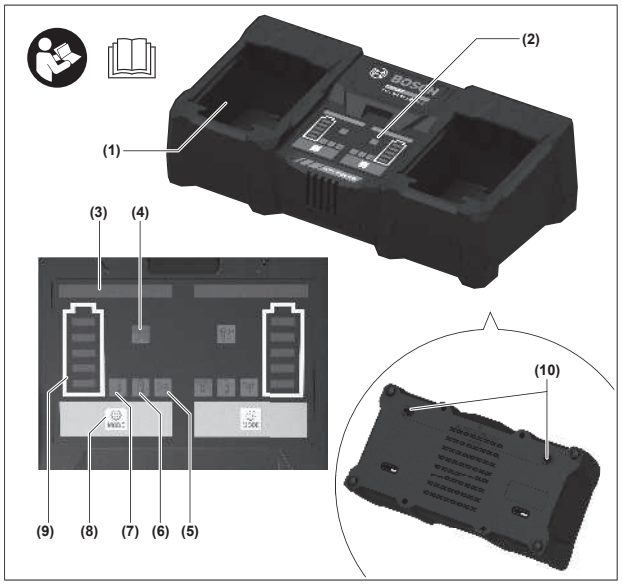

(1) დასამუხტი ბუდე
(2) მართვის პანელი
(3) მდგომარეობის ინდიკატორი
(4) ინდიკაცია Active Air Cooling
(5) დამუხტვის რეჟიმის ინდიკაცია Long Life
(6) დამუხტვის რეჟიმის ინდიკაცია Power Boost
(7) დამუხტვის სტანდარტული რეჟიმის ინდიკაცია
(8) ღილაკი MODE
(9) მუხტის დონის ინდიკატორი
(10) კედლის სამაგრი
(11) უსაფრთხოების ჩამკეტი
(12) კაბელის გამომყვანი

ტექნიკური მონაცემები

დასამუხტი მოწყობილობა	EXAL18V2-320
დაცვის კლასი	⧈ / II
მაქს. დამუხტვის დენი (ერთ სამუხტ ბუდეზე)	32 A (16 A)
აკუმულატორის დამუხტვის ძაბვა (ძაბვის ავტომატური კონტროლი)	18 ვ ⎓
მასა[A)]	2,2 კგ

A) წონა კაბელების და ქსელის ჩანგლის გარეშე

მნიშვნელობები შეიძლება ვარირებდეს ნაწარმზე და გამოყენების ვარიანტზე და გარემო პირობებზე დამოკიდებულად. უფრო დაწვრილებითი ინფორმაცია მოყვანილია საიტზე **www.bosch-professional.com/wac**.

დამუხტვის პროცესი

▶ **გაითვალისწინეთ ძაბვა ქსელში!** დენის წყაროს ძაბვა უნდა შეესაბამებოდეს დასამუხტი მოწყობილობის ქარხნულ ფირფიტაზე მითითებულ მონაცემებს.

ⓘ დარწმუნდით, რომ დასამუხტი ბუდე **(1)** და აკუმულატორის კონტაქტები უხეშად დაბინძურებული არ არის. დარწმუნდით, რომ აკუმულატორი სწორედ არის ჩასმული.

დამუხტვის პროცესი იწყება, როდესაც დასამუხტი მოწყობილობის ქსელური შტეფსელი შეუერთდება როზეტს, აკუმულატორი ჩაიდგმება დასამუხტ ბუდეში **(1)**.

ⓘ ორი დასამუხტი ბუდე ერთმანეთისგან დამოუკიდებლად მუშაობს.

ⓘ დამუხტვა შესაძლებელია, მხოლოდ თუ აკუმულატორის ტემპერატურა დასაშვებ დიაპაზონშია:

– **GBA 18V... :** 0 °C ... 45 °C
– **EXBA18V... :** –10 °C ... 55 °C

დასამუხტი მოწყობილობა დამუხტვის ჭკვიანი პროცედურის მეშვეობით ავტომატურად ამოიცნობს აკუმულატორის დამუხტვის დონეს და მუხტავს მას ოპტიმალური დამუხტვის დენით აკუმულატორის ტემპერატურის და ძაბვის და ასევე დამუხტვის არჩეული რეჟიმის შესაბამისად.

მუშაობის ხანგრძლივობის მნიშვნელოვანი შემცირება დამუხტვის შემდეგ მოწმობს აკუმულატორის დაძველებზე და მიუთითებს მის შეცვლაზე.

დამუხტვის უწყვეტი ციკლის ან დამუხტვის ციკლის მრავალჯერადი გამეორების შემთხვევაში შესვენების გარეშე, დასამუხტი მოწყობილობა შეიძლება გაცხელდეს. მიუხედავად ამისა, ეს უსაფრთხოა და არანაირად არ მიუთითებს დასამუხტი მოწყობილობის ტექნიკურ დეფექტზე.

დამუხტვის დრო

შემდეგ ცხრილში მითითებულია საორიენტაციო დრო წუთებში, რომელიც საჭიროა აკუმულატორის დამუხტვის საჭირო დონის მისაღწევად, აკუმულატორის და დამუხტვის რეჟიმზე დამოკიდებულად.დამუხტვის ხანგრძლივობა შეიძლება განსხვავდებოდეს. უფრო დაწვრილებითი ინფორმაცია მოყვანილია საიტზე **www.bosch-professional.com/wac**.

დამუხტვის რეჟიმი Power Boost

ქვემოთ მითითებული დამუხტვის დრო მოქმედებს ერთი ან ორი ერთდროულად დასამუხტი აკუმულატორისთვის.

აკუმულატორი		
2x EXBA18V-40	≈ **9**	≈ **30**
2x EXBA18V-55	≈**11**	≈**31**
2x EXBA18V-80	≈**16**	≈**39**
2x EXBA18V-150	≈**27**	≈**60**

შეესაბამება დამუხტვის დონეს ≈ 50 %

შეესაბამება დამუხტვის სრულ დონეს

დამუხტვის სტანდარტული რეჟიმი

ქვემოთ მითითებული დამუხტვის დრო მოქმედებს ერთი ან ორი ერთდროულად დასამუხტი აკუმულატორისთვის.

აკუმულატორი	
2x EXBA18V-40	≈ **37**
2x EXBA18V-55	≈**35**
2x EXBA18V-80	≈**46**
2x EXBA18V-150	≈**60**

შეესაბამება დამუხტვის სრულ დონეს

დამუხტვის პროცედურა

აკუმულატორის დამუხტვისთვის შეგიძლიათ აირჩიოთ დამუხტვის 3 რეჟიმებიდან ერთ-ერთი. დააჭირეთ ღილაკს MODE **(8)**, რათა გადაერთოთ შემდეგ რეჟიმებს შორის:

– დამუხტვის სტანდარტული რეჟიმი

– დამუხტვის რეჟიმი Power Boost

– დამუხტვის რეჟიმი Long Life

მართვის პანელზე **(2)** აინთება შესაბამისი სიმბოლო.

დამუხტვის სტანდარტული რეჟიმი

აკუმულატორი ბოლომდე იმუხტება სტანდარტულ დამუხტვის სიჩქარეზე. სტანდარტული დამუხტვის რეჟიმი ნაგულისხმევად დაყენებულია დასამუხტ მოწყობილობაზე. დამუხტვის დრო დამუხტვის სტანდარტული რეჟიმის მეშვეობით მითითებულია ცხრილში: (იხ. «დამუხტვის დრო», გვ. 3)

დამუხტვის დროს ანთია დამუხტვის სტანდარტული რეჟიმის ინდიკაცია **(7)** .

დამუხტვის რეჟიმი Power Boost

2x EXBA18V...	-40	-55	-80	-150
Power Boost ≈ 50%	9 min	11 min	16 min	27 min
Power Boost ≈ 100%	30 min	31 min	39 min	60 min

აკუმულატორი ბოლომდე იმუხტება დამუხტვის ყველაზე მაღალ სიჩქარეზე. დამუხტვის დრო Power Boost რეჟიმში შეგიძლიათ იხილოთ ცხრილში: (იხ. «დამუხტვის დრო», გვ. 3)

სწრაფი დამუხტვისას ანთია დამუხტვის რეჟიმის ინდიკაცია Power Boost **(6)**.

დამუხტვის რეჟიმი Long Life

აკუმულატორი ბოლომდე იმუხტება დამუხტვის დაბალ სიჩქარეზე. ეს დადებით გავლენას ახდენს აკუმულატორის ვარგისიანობის ვადაზე.

დამუხტვისას ანთია დამუხტვის რეჟიმის ინდიკაცია Long Life **(5)**.

სხვა ინდიკატორული ელემენტის მნიშვნელობა

მუხტის დონის ინდიკატორი

დამუხტვის პროცესი აისახება მუხტის ინდიკატორის **ციმციმით** .

როდესაც აკუმულატორი ბოლომდე დამუხტულია, მუხტის დონის ინდიკატორის ყველა ზოლი **(9)** მწვანედ ანთია .

მდგომარეობის ინდიკატორი

მდგომარეობის ინდიკატორის უწყვეტი მწვანე შუქი

მდგომარეობის ინდიკატორის უწყვეტი მწვანე შუქი **(3)** აღნიშნავს, რომ უწესივრობები არ არის და დასამუხტი მოწყობილობა მზადაა მუშაობისთვის. თუ დასამუხტ ბუდეში **(1)** არის აკუმულატორი, მდგომარეობის ინდიკატორის უწყვეტი მწვანე შუქი **(3)** აღნიშნავს, რომ აკუმულატორი იმუხტება დასამუხტ მოწყობილობაში რაიმე პრობლემის გარეშე.

როდესაც აკუმულატორი ბოლომდე დამუხტულია, მდგომარეობის ინდიკატორი **(3)** აგრძელებს მწვანედ ნათებას.

მდგომარეობის ინდიკატორის უწყვეტი ყვითელი შუქი – ტემპერატურის კონტროლი

მდგომარეობის ინდიკატორის უწყვეტი ყვითელი შუქი **(3)** აღნიშნავს, რომ აკუმულატორის ტემპერატურა ცდება დამუხტვის ტემპერატურის დასაშვებ დიაპაზონს (იხ. «დამუხტვის პროცესი», გვ. 3).

როგორც კი ტემპერატურა დაბრუნდება დასაშვებ დიაპაზონში, იწყება დამუხტვის პროცესი და მდგომარეობის ინდიკატორი იწყებს მწვანედ ნათებას.

უწყვეტი წითელი შუქი/მდგომარეობის ინდიკატორის ციმციმი – შეცდომა

უწყვეტი წითელი შუქი/ინდიკატორის ციმციმი **(3)** მეტყველებს აკუმულატორის ან სამუხტი მოწყობილობის გაუმართაობაზე.

აკუმულატორის გაგრილება (Active Air Cooling)

დასამუხტი მოწყობილობა აკონტროლებს ჩასმული აკუმულატორის ტემპერატურას. აკუმულატორის გაგრილების საჭიროების შემთხვევაში ირთვება ვენტილატორები.

აკუმულატორის გაგრილება ხდება 3 ეტაპად:

– წინასწარი გაგრილება
– გაგრილება-დამუხტვის პროცესში
– შემდგომი გაგრილება

ⓘ დასამუხტ მოწყობილობას აქვს გაგრილების საკუთარი სისტემა, რომელიც აკუმულატორის გაგრილებისგან დამოუკიდებლად მუშაობს.

წინასწარი გაგრილება
თუ დამუხტვის დაწყებამდე აკუმულატორის ტემპერატურა აჭარბებს დასაშვებ მნიშვნელობას (იხ. «დამუხტვის პროცესი», გვ. 3), ირთვება აკუმულატორის გასაგრილებელი ვენტილატორები.
დამუხტვის პროცესი იწყება, როგორც კი აკუმულატორის ტემპერატურა დაეშვება დამუხტვის დასაშვებ ტემპერატურამდე.

აკუმულატორის წინასწარი გაგრილებისას, აკუმულატორის გაგრილება აღინიშნება შემდეგნაირად:

ინდიკაცია Active Air Cooling **(4)** ანთია მწვანედ, ხოლო მდგომარეობის ინდიკატორი **(3)** ანთია ყვითლად.

გაგრილება-დამუხტვის პროცესში
თუ დამუხტვის პროცესში დასამუხტი მოწყობილობა განსაზღვრავს, რომ საჭიროა აკუმულატორის გაგრილება, ვენტილატორები გააქტიურდება.

დამუხტვის პროცესში აკუმულატორის გაგრილება აღინიშნება შემდეგნაირად:

ინდიკაცია Active Air Cooling **(4)** ანთია მწვანედ, მდგომარეობის ინდიკატორი **(3)** ანთია მწვანედ და მუხტის დონის ინდიკატორზე ზოლები **(9)** თანმიმდევრულად აინთება მწვანედ.

შემდგომი გაგრილება
თუ დამუხტვის შემდეგ, დასამუხტი მოწყობილობა განსაზღვრავს, რომ საჭიროა აკუმულატორის გაგრილება, ვენტილატორები გააქტიურდება.

შემდგომი გაგრილებისას აკუმულატორის გაგრილება აღინიშნება შემდეგნაირად:

ინდიკაცია Active Air Cooling **(4)** ანთია მწვანედ, მდგომარეობის ინდიკატორი **(3)** ანთია მწვანედ და ყველა ზოლი მუხტის დონის ინდიკატორზე **(9)** მწვანედ ანთია.

ექსპლუატაცია

▶ დასამუხტი მოწყობილობით ნებისმიერი სამუშაოს შესრულებისას გამორთეთ ელექტროკვების კაბელის ჩანგალი როზეტიდან.

გამოყენებადი დასამუხტი მოწყობილობა შეიძლება გამოყენებულ იქნას მდგარ მდგომარეობაში (სამაგიდე ექსპლუატაცია) ან კედელზე დაკიდებით.

ექსპლუატაცია L-BOXX-ში

▶ L-BOXX-ის ხუფი დამუხტვის პროცესში ბოლომდე ღია უნდა იყოს. უსაფრთხოების ჩამკეტი უნდა იყოს დამაგრებული L-BOXX-ის ხუფზე. დასამუხტი მოწყობილობის კაბელი კაბელის გამყვანის მეშვეობით გაყვანილი უნდა იყოს L-BOXX-ში.

ⓘ L-BOXX არ შედის მიწოდების სტანდარტულ კომპლექტში.

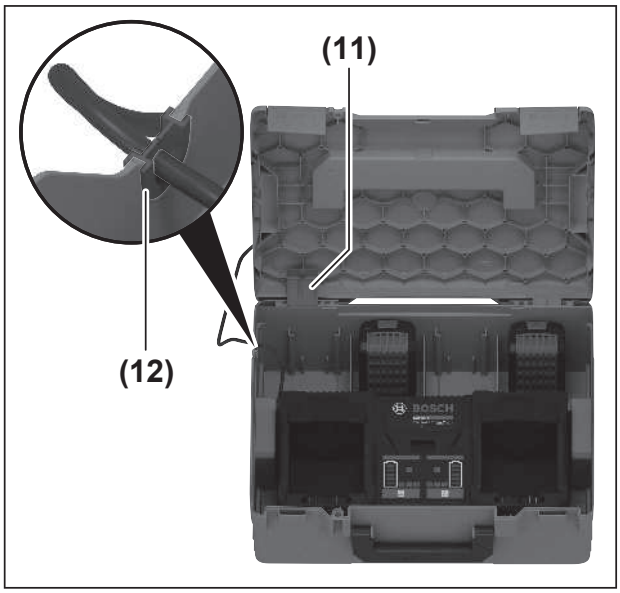

დასამუხტი მოწყობილობის მონტაჟი
დასამუხტი მოწყობილობის L-BOXX-ში გამოსაყენებლად, შეასრულეთ შემდეგი მოქმედებები:

– ბოლომდე გახსენით L-BOXX-ის ხუფი, უსაფრთხოების ჩამკეტის **(11)** დასაფიქსირებლად. უსაფრთხოების ჩამკეტი **(11)** აღკვეთს L-BOXX-ის ხუფის შემთხვევით ჩაკეტვას.

– დასამუხტი მოწყობილობის კაბელი გაატარეთ კაბელის გამომყვანში **(12)** L-BOXX-ში და შეაერთეთ ქსელური ჩანგალი როზეტში.

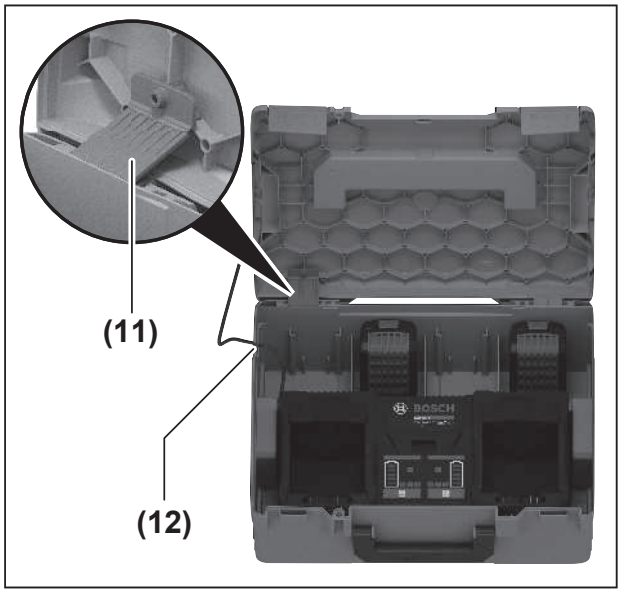

L-BOXX-ში ტრანსპორტირებისთვის მომზადება

მუშაობის დასრულების შემდეგ და L-BOXX-ში ტრანსპორტირებამდე შეასრულეთ შემდეგი მოქმედებები:

– ქსელური ჩანგალი გამოაძვრეთ როზეტიდან.
– დასამუხტი მოწყობილობის კაბელი გამოაძვრეთ კაბელური გამომყვანიდან **(12)** და მოათავსეთ იგი L-BOXX-ში ისე, რომ შეუძლებელი იყოს მისი წაჭერა.
– L-BOXX-ის დასახურად, ოდნავ აწიეთ დამცავი ჩამკეტი **(11)**. ეს მოხსნის დამცავი ჩამკეტით ფიქსაციას.
– ბოლომდე დახურეთ L-BOXX-ის ხუფი.

კედელზე დამაგრება

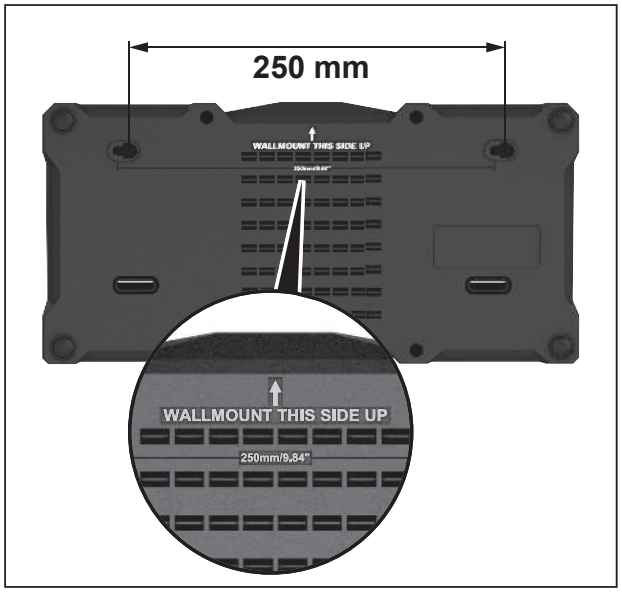

კედელზე დასამაგრებლად კედლის სამაგრის მეშვეობით **(10)**: გახვრიტეთ ორი ნახვრეტი მანძილზე **250 mm**. დასამაგრებლად გამოიყენეთ ხრახნები მრგვალი თავით დიამეტრით 5 მმ-დან 6,5 მმ-დე.

კედელზე დამაგრებისას, დაიცავით მონტაჟის მიმართულება, რომელიც მითითებულია ისრებით დასამუხტი მოწყობილობის ქვედა ნაწილში. აკუმულატორის მიმმართველები უნდა იყოს მიმართული ზემოთ.

გაუმართაობის აღმოფხვრა

აკუმულატორი არ იმუხტება

აკუმულატორი არ იმუხტება და ინდიკატორები არ ანთია

მიზეზი: დასამუხტი მოწყობილობის ქსელის კაბელი არასრულად არის ჩასმული როზეტში

აღმოფხვრის მეთოდი: სრულად ჩასვით ქსელის კაბელი როზეტში.

მიზეზი: როზეტი, ქსელური კაბელი ან დასამუხტი მოწყობილობა გაუმართავია

აღმოფხვრის მეთოდი: შეამოწმეთ ქსელური კაბელი და ქსელური ჩანგალი. საჭიროების შემთხვევაში, შეამოწმეთ დასამუხტი მოწყობილობა ავტორიზებულ მომსახურების ცენტრში.

აკუმულატორი არ იმუხტება და მდგომარეობის ორივე ინდიკატორი (3) წითლად ანთია

მიზეზი: დასამუხტმა მოწყობილობამ გამოავლინა შიდა შეცდომა

აღმოფხვრის მეთოდი: ამოიღეთ ქსელური ჩანგალი როზეტიდან და დარწმუნდით, რომ დასამუხტი მოწყობილობა გაგრილდა. ისევ ჩასვით ქსელური ჩანგალი როზეტში. საჭიროების შემთხვევაში, შეამოწმეთ დასამუხტი მოწყობილობა ავტორიზებულ მომსახურების ცენტრში.

აკუმულატორი არ იმუხტება და ერთი მდგომარეობის ინდიკატორი (3) ანთია წითლად

მიზეზი: დასამუხტმა მოწყობილობამ გამოავლინა აკუმულატორის შეცდომა

აღმოფხვრის მეთოდი: დარწმუნდით, რომ აკუმულატორი ბოლომდე და სწორად არის ჩასმული და რომ აკუმულატორის და/ან სამუხტი მოწყობილობის კონტაქტები სუფთაა. გამორთეთ ქსელის ჩანგალი და ისევ შეაერთეთ. თუ შეცდომა გამეორდება, აკუმულატორი ჩააბარეთ შესამოწმებლად ავტორიზებულ სერვისულ სახელოსნოში.

მიზეზი: აკუმულატორი გაუმართავია

აღმოფხვრის მეთოდი: გამოცვალეთ აკუმულატორი.

აკუმულატორი არ იმუხტება და მდგომარეობის ინდიკატორი (3) ანთია ყვითლად

მიზეზი: აკუმულატორის ტემპერატურა სცდება დასაშვებ დიაპაზონს

აღმოფხვრის მეთოდი: თუ აკუმულატორის ტემპერატურა აჭარბებს დამუხტვის დასაშვებ ტემპერატურას (იხ. «დამუხტვის პროცესი», გვ. 3), ჩაირთვება დასამუხტი მოწყობილობის ფუნქცია Active Air Cooling და გააგრილებს აკუმულატორს მანამდე, სანამ აკუმულატორის ტემპერატურა არ დაბრუნდება დამუხტვის ტემპერატურის დასაშვებ დიაპაზონში (იხ. «აკუმულატორის გაგრილება (Active Air Cooling)», გვ. 5).

თუ აკუმულატორის ტემპერატურა დამუხტვის დასაშვებ ტემპერატურაზე დაბალია (იხ. «დამუხტვის პროცესი», გვ. 3), დაელოდეთ, სანამ აკუმულატორის ტემპერატურა არ დაბრუნდება დამუხტვის ტემპერატურის დასაშვებ დიაპაზონში.

ხშირად დასმული კითხვები

როგორი დასამუხტი მოწყობილობა უხდება ჩემს აკუმულატორს?

ყველა 18 ვ აკუმულატორი თავსებადია Bosch Professional 18 ვ დასამუხტ მოწყობილობებთან და AMPShare პარტნიორების ყველა 18 ვ დასამუხტ მოწყობილობებთან.

პროფესიონალ მომხმარებლებს ვურჩევთ გამოიყენონ დასამუხტი მოწყობილობა აკუმულატორით, რომლის დამუხტვის (სრული) დრო 1 სთ-ზე მცირეა.

დამუხტვის დროს ყველა მითითება იხ. ონლაინ-სახელმძღვანელოში ან Bosch Professional ვებ-გვერდზე.

რამდენი დრო სჭირდება ჩემი აკუმულატორის სრულ დამუხტვას?

აკუმულატორის დამუხტვის დრო დამოკიდებულია ორ ფაქტორზე:

– აკუმულატორის ტიპზე და ტევადობაზე;
– დამუხტვის სიჩქარეები

დამუხტვის ყველა მითითება იხ. ონლაინ-სახელმძღვანელოში (დამუხტვის დრო) ან Bosch Professional ვებ-გვერდზე.

შეიძლება, თუ არა აკუმულატორის დატოვება დასამუხტ მოწყობილობაში?

როგორც კი აკუმულატორი სრულად დამუხტული იქნება და დასამუხტი მოწყობილობა გიჩვენებთ ამას, დამუხტვის პროცესი დასრულდება.

აკუმულატორი შეგიძლიათ დატოვოთ დასამუხტ მოწყობილობაში, მაგრამ არა ხანგრძლივი დროით.

რა ტემპერატურაზე უნდა დამუხტოთ, გამოიყენოთ და შეინახოთ აკუმულატორი?

– ექსპლუატაციის და შენახვისთვის გარემოს დასაშვები ტემპერატურის დიაპაზონი შეადგენს –20 °C-დან 50 °C-მდე.
– გარემოს რეკომენდირებული ტემპერატურა დამუხტვისას შეადგენს 0 °C-დან 35 °C-მდე.
– აკუმულატორის მოქმედების ოპტიმალური ვადისთვის რეკომენდირებულია ის შეინახოთ 0 °C-დან 20 °C-მდე პირობებში.

აკუმულატორის დამუხტვის როგორი დონე არის ოპტიმალური ხანგრძლივი შენახვისთვის?

ხანგრძლივი შენახვისთვის იდეალურად უხდება დამუხტვის 30–50 % დონე.

თავსებადია, თუ არა Bosch Professional აკუმულატორები სხვა ელექტროხელსაწყოებთან?

Bosch Professional ყველა 18 ვ აკუმულატორი თავსებადია შემდეგ ელექტროხელსაწყოებთან:

– Bosch Professional 18 ვ სისტემის ნებისმიერი ინსტრუმენტი;
– AMPShare პარტნიორების ნებისმიერი ინსტრუმენტი

აკუმულატორის დამუხტვის როგორი დონე არის ოპტიმალური მოქმედების ხანგრძლივი ვადისთვის?

მოქმედების ხანგრძლივი ვადისთვის იდეალურად უხდება დამუხტვის 80 % დონე.

შემიძლია, თუ არა დამუხტვის სიჩქარის რეგულირება დასამუხტ მოწყობილობაზე?

-ის გამოყენების მეშვეობით შესაძლებელია დამუხტვის სიჩქარის რეგულირება თქვენი უპირატესობების შესაბამისად. -ის აქვს დამუხტვის სამი რეჟიმი, რომლებიც ოპტიმიზირებულია აკუმულატორების უნივერსალური გამოყენებისთვის:

– დამუხტვის სტანდარტული რეჟიმი დამუხტვის სტანდარტული სიჩქარით: დამუხტვის სტანდარტული რეჟიმი დაყენებულია მწარმოებელ ქარხანაში (იხ. «დამუხტვის სტანდარტული რეჟიმი», გვ. 4).
– დამუხტვის რეჟიმი Power Boost: დამუხტვის რეჟიმი Power Boost შეგიძლიათ ჩართოთ დასამუხტ მოწყობილობაზე MODE ღილაკის მეშვეობით (იხ. «დამუხტვის რეჟიმი Power Boost», გვ. 4).
– დამუხტვის რეჟიმი Long Life: დამუხტვის რეჟიმი Long Life შეგიძლიათ ჩართოთ დასამუხტ მოწყობილობაზე MODE ღილაკზე დაჭერით (იხ. «დამუხტვის რეჟიმი Long Life», გვ. 4).

ტექნიკური მომსახურება და სერვისი

ტექმომსახურება და გაწმენდა

თუ საჭიროა შემაერთებელი კაბელის გამოცვლა, ეს უნდა განხორციელდეს **Bosch** ელექტროხელსაწყოების ავტორიზებული სერვის **Bosch** ცენტრში, საფრთხის თავიდან ასაცილებლად.

ტექნიკური მომსახურების სამსახური და კონსულტაციები გამოყენების საკითხებთან დაკავშირებით

საქართველო
ტელ.: +995322510073

რაიმე კითხვების წარმოქმნასთან დაკავშირების შემთხვევაში ან სათადარიგო ნაწილების შეკვეთისას აუცილებლად მიუთითეთ პროდუქციის 10-ნიშნა სასაქონლო ნომერი. ეს ნომერი შეგიძლიათ იხილოთ ხელსაწყოს ქარხნულ ფირფიტაზე.

უტილიზაცია

დასამუხტი მოწყობილობები, აქსესუარები და შეფუთვა უნდა გადაყაროთ გარემოსთვის უსაფრთხო გზით.

არ გადაყაროთ დასამუხტი მოწყობილობები საყოფაცხოვრებო ნაგავთან ერთად!